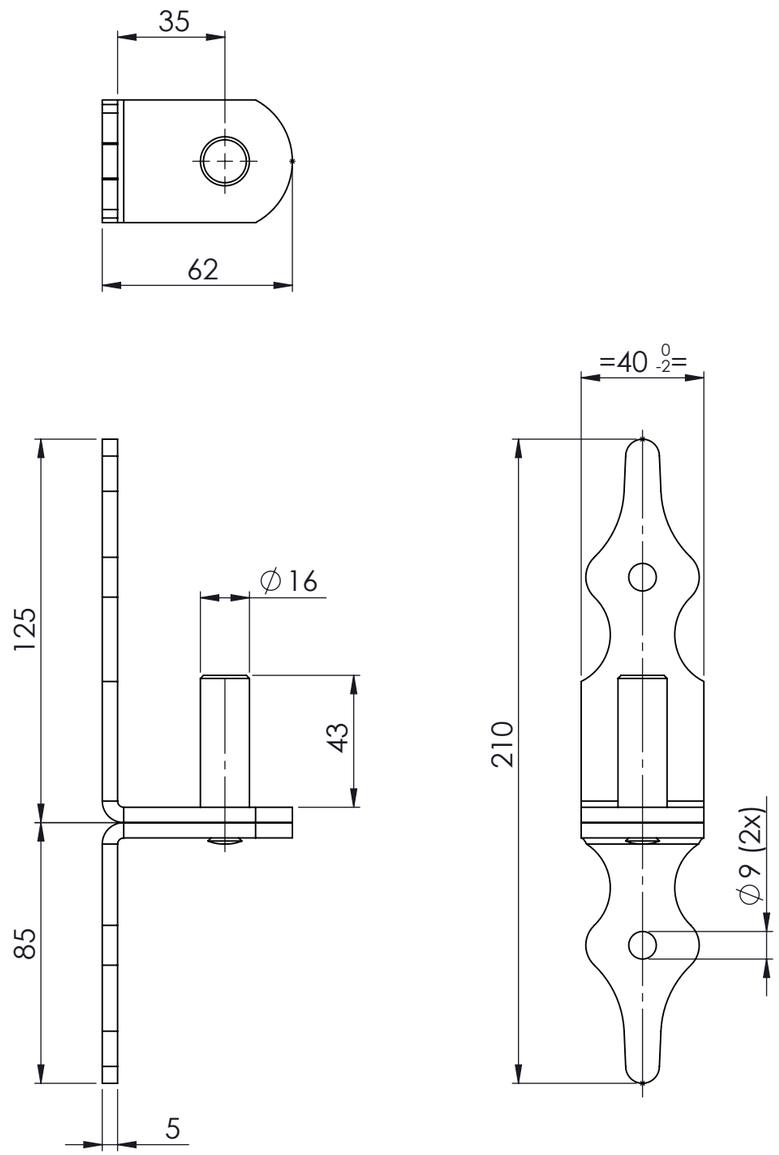


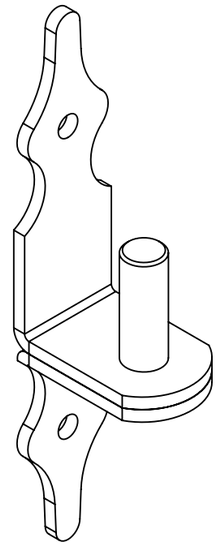

PRODUKTIE TEKENING

Opmerking:

Art.nr.: 499478.0010

Grondstof:

Stempel:

GEBR.BODEGRAVEN BV
verbindingen voor de bouw

| | | | |
|---|---|---|---|
| Accoord: | Get.: RdK | Getekend volgens NEN-norm | Materiaal: Zwart verzinkt |
| | Datum: 26-5-15 | | Oppervlakte: |
| | Versie: | | Eenheid: mm |
| Datum: | Schaal: 1:2 | | Aantal: |
| | Tek.nr.: 499478 | Art.omschrijving: Plaatduim Rustica pen ∅16 | A3 |

Atoomweg 2 tel: 0172 52 01 10 fax: 0172 57 17 53 www.gb.nl