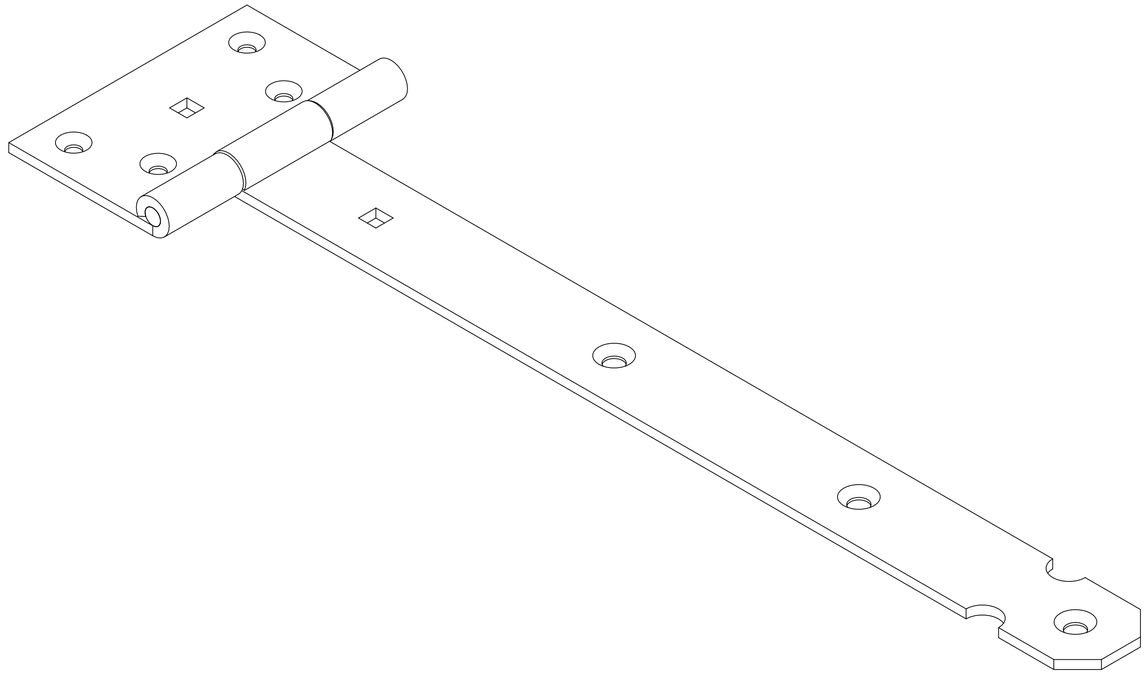

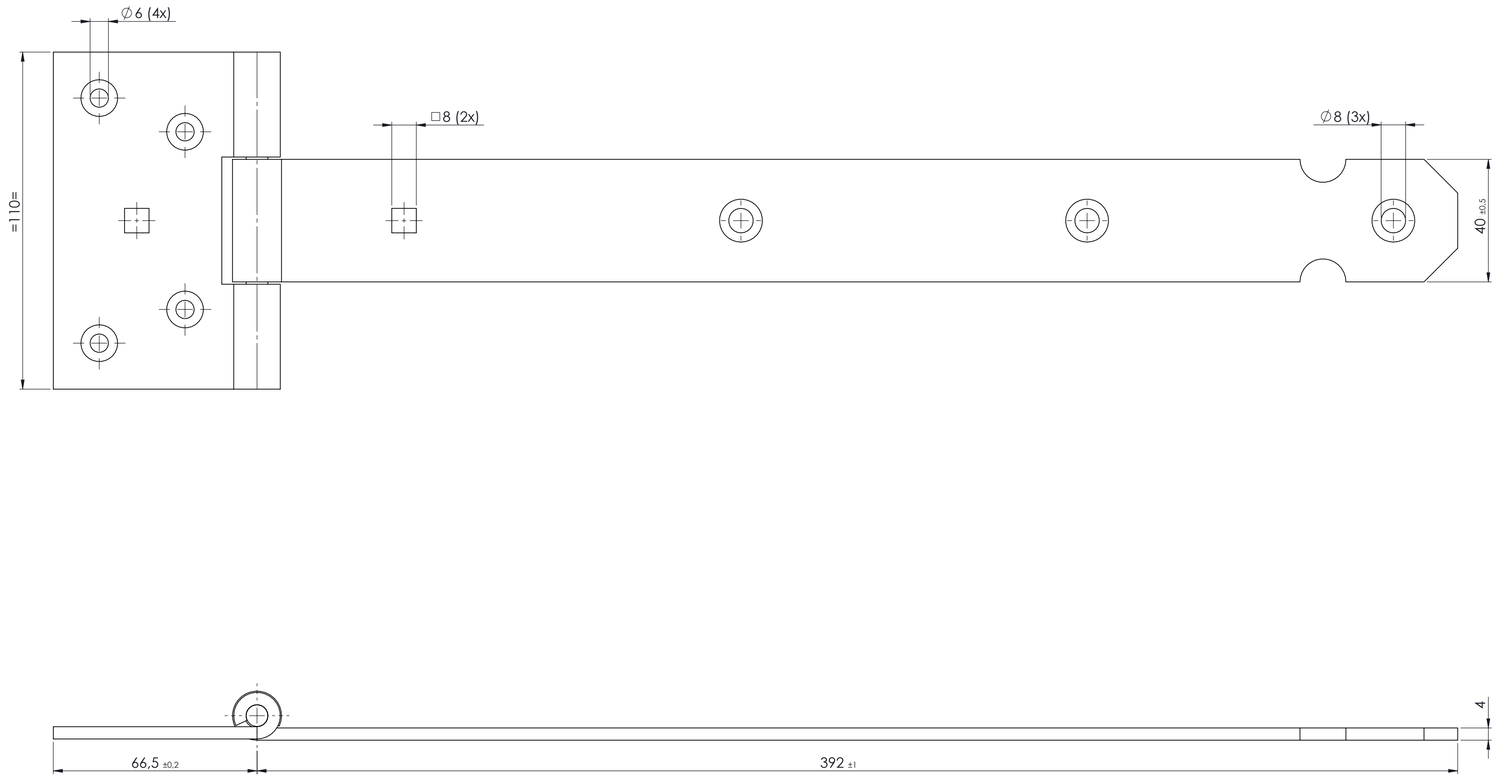

PRODUKTIE TEKENING

Opmerking:

Art.nr.: 416400.0006 / 416400.B001

Grondstof:

Stempel:

GEBR.BODEGRAVEN BV
verbindingen voor de bouw

Accoord:	Get.: RdK	Getekend volgens NEN-norm	Materiaal: S235
	Datum: 8-1-2020		Oppervlakte: Zink Magnesium
	Versie:		Eenheid: mm
Datum:	Schaal: 1:1		Aantal:
	Tek.nr.: 416400	Art.omschrijving: Kruisheng zwaar 400 40x4	A1

Atoomweg 2 tel: 0172 52 01 10 fax: 0172 57 17 53 www.gb.nl