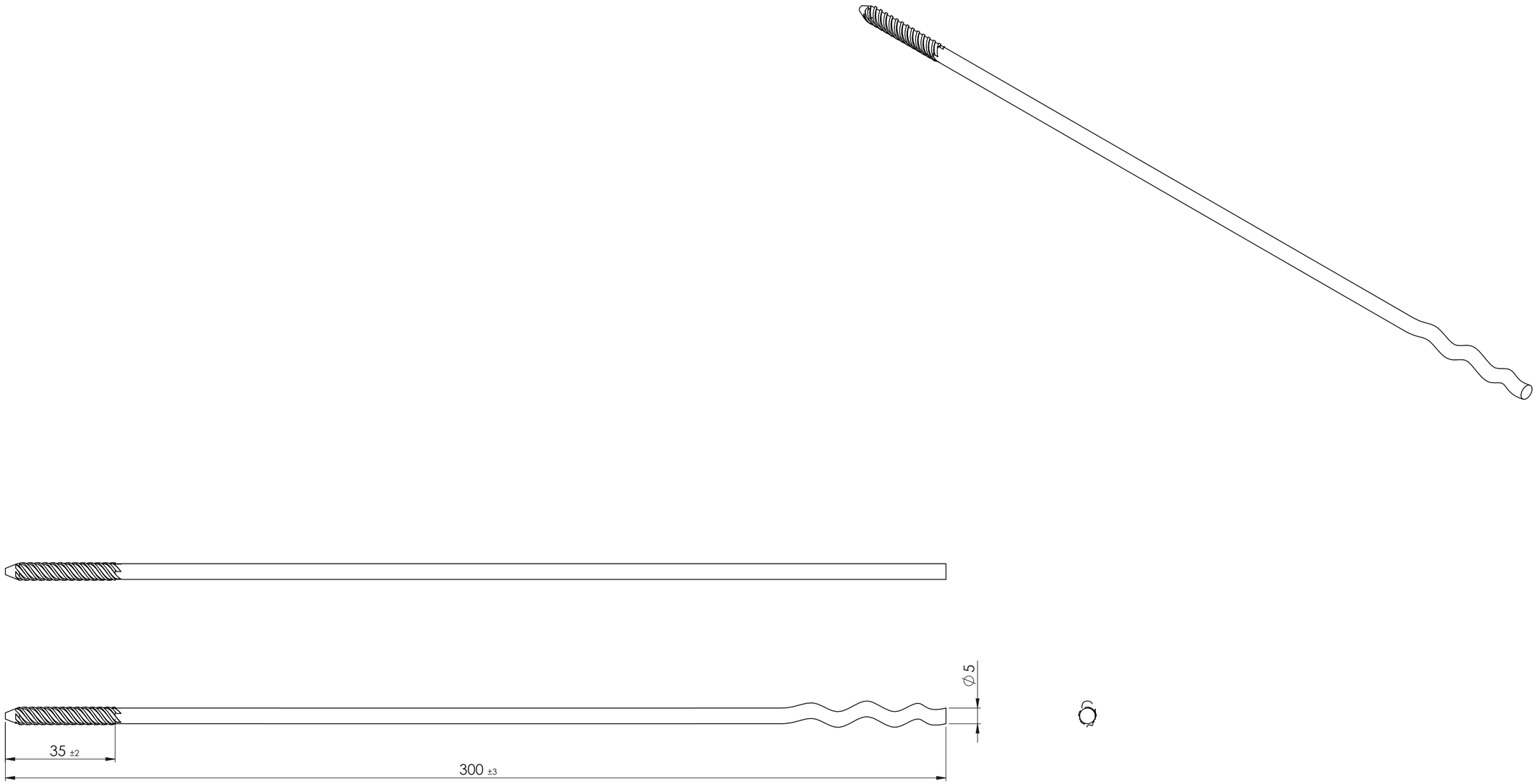

PRODUKTIE TEKENING

Opmerking:

Art.nr.: 37069.0250

Grondstof:

Stempel:

GEBR.BODEGRAVEN BV
verbindingen voor de bouw

Accoord:	Get.: RdK	Getekend volgens NEN-norm	Materiaal: RVS A2
	Datum: 6-6-2014		Oppervlakte:
	Versie:		Eenheid: mm
Datum:	Schaal: 1:1		Aantal:
	Tek.nr.: 37069	Art.omschrijving: UNI-slagspouwanker 300x5	A2

Atoomweg 2 tel: 0172 52 01 10 fax: 0172 57 17 53 www.gb.nl