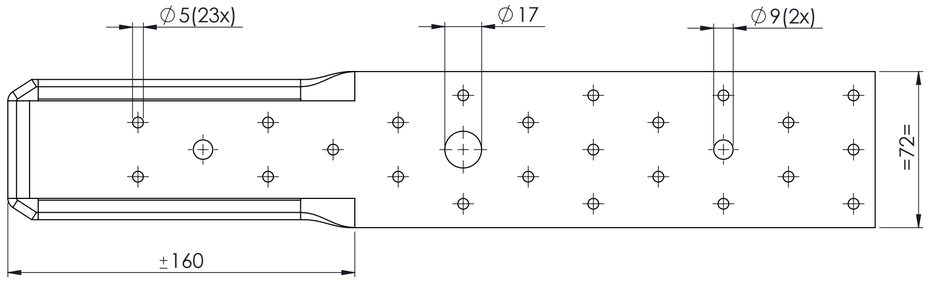


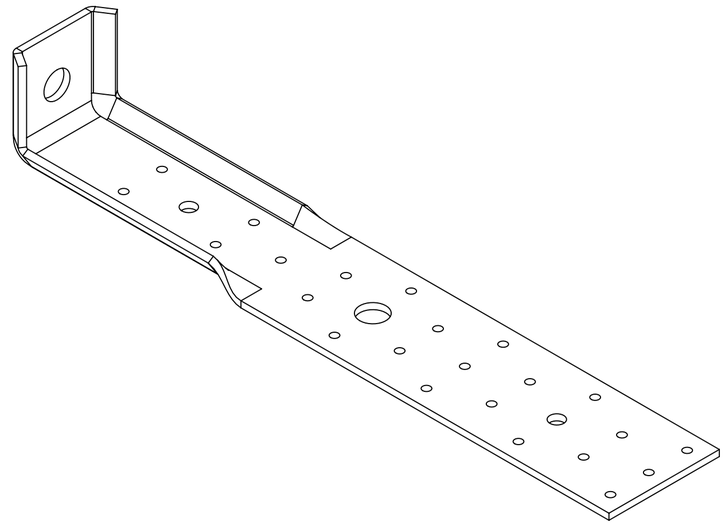

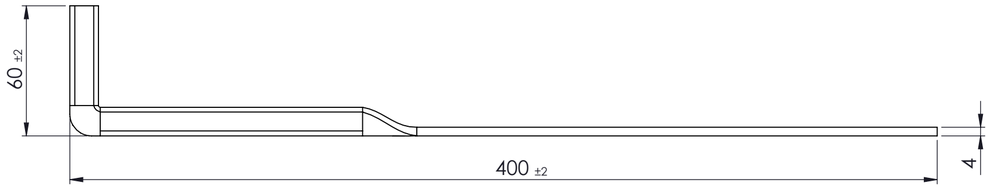


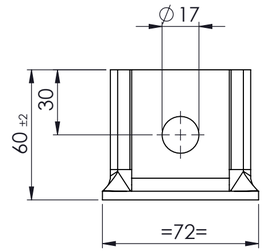


INCLUSIEF VOLGPLAAT EXCENTRISCH
50x50x8

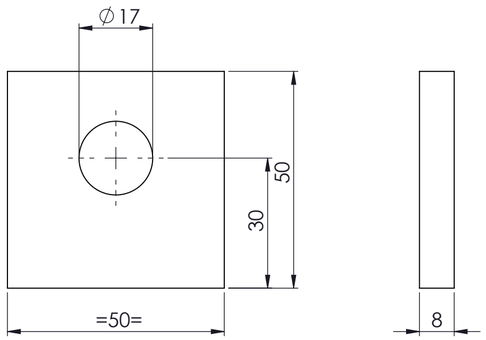


SCHAAL 1:1

PRODUKTIE TEKENING

Opmerking:
Art.nr.:
Grondstof:
Stempel:

GEBR.BODEGRAVEN BV
verbindingen voor de bouw

| | | | |
|---|---|---|---|
| Accoord: | Get.: RdK | Getekend volgens NEN-norm | Materiaal: S350 |
| | Datum: 9-10-19 | | Oppervlakte: Sendzimir verzinkt |
| | Versie: | | Eenheid: mm |
| Datum: | Schaal: 1:1 / 1:2 | | Aantal: |
| | Tek.nr.: 074940 | Art.omschrijving: HSB Trekanker 400x60 72x4 | A2 |

Atoomweg 2 tel: 0172 52 01 10 fax: 0172 57 17 53 www.gb.nl