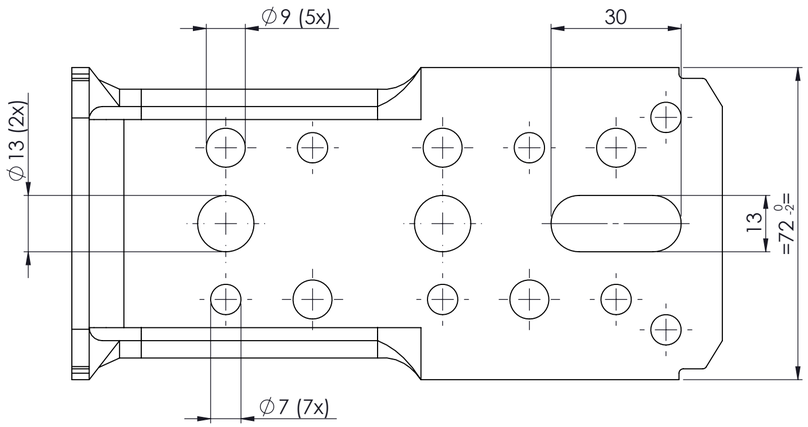

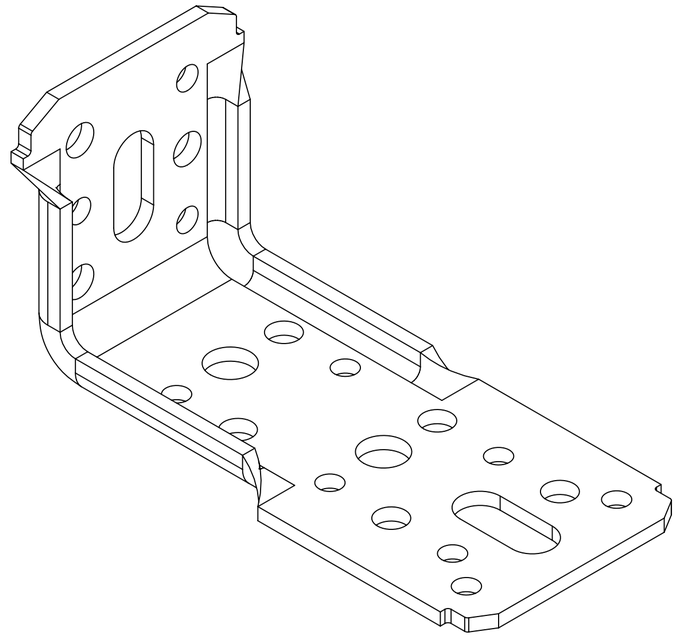

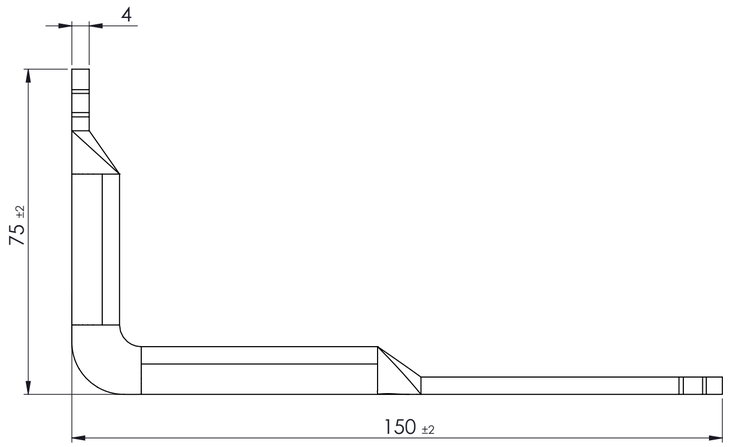

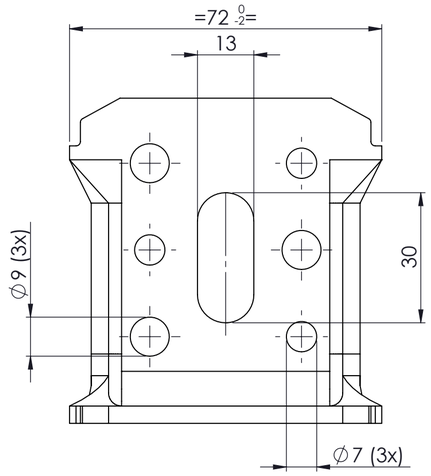

PRODUKTIE TEKENING

Opmerking:

Art.nr.: 073215.0030

Grondstof:

Stempel:

GEBR.BODEGRAVEN BV
verbindingen voor de bouw

Accoord:	Get.: RdK	Getekend volgens NEN-norm	Materiaal: Sendzimir verzinkt
	Datum: 7-11-14		Oppervlakte:
	Versie:		Eenheid: mm
Datum:	Schaal: 1:1		Aantal:
	Tek.nr.: 073215	Art.omschrijving: XL-Hoek 75x150 70x4	A2

Atoomweg 2 tel: 0172 52 01 10 fax: 0172 57 17 53 www.gb.nl