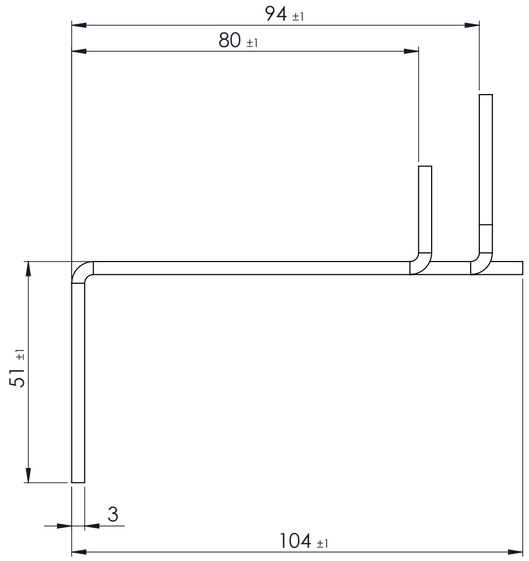

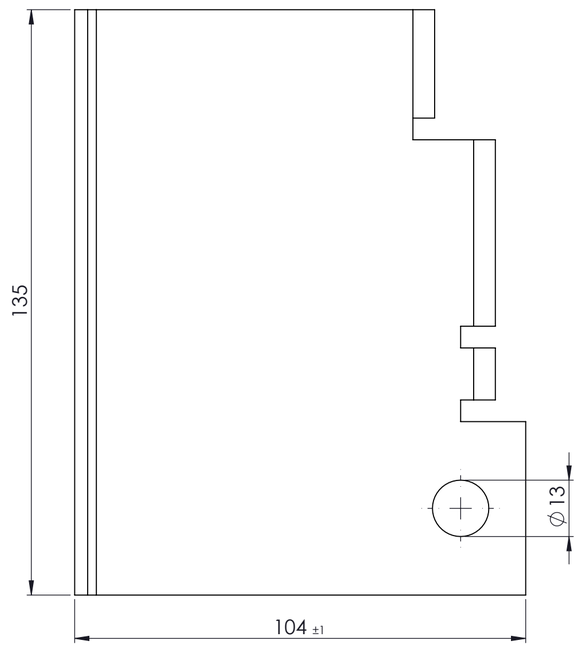

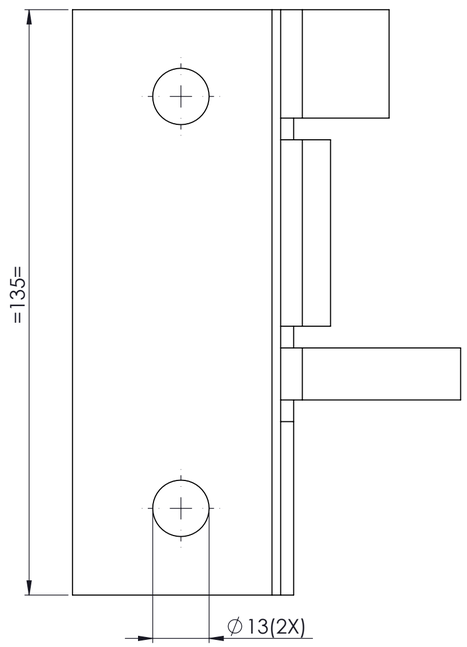

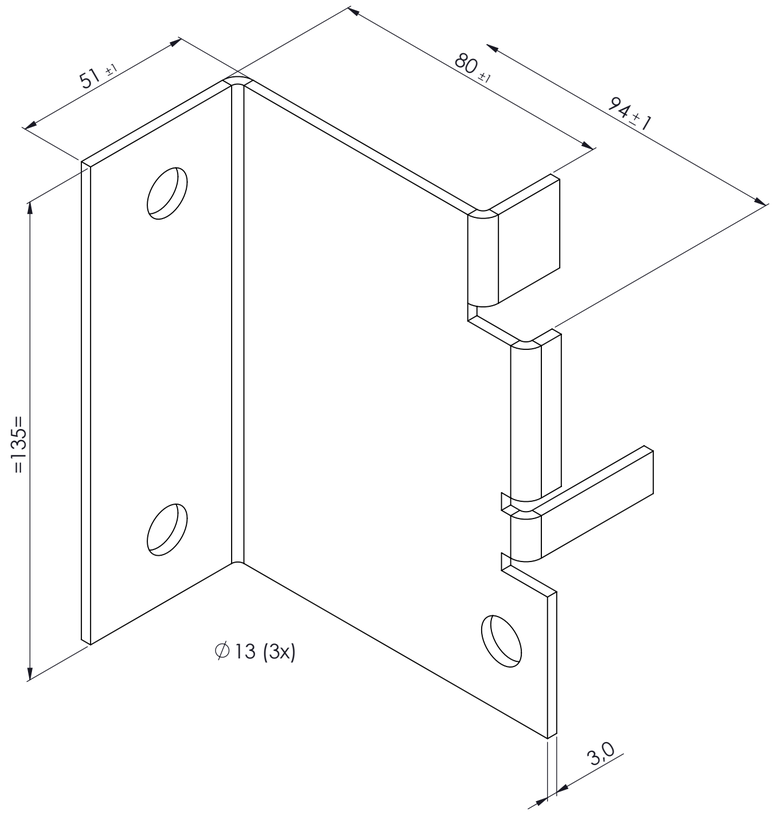

PRODUKTIE TEKENING	Art.nr.:		
	Grondstof:		
	Stempel:		
	GEBR.BODEGRAVEN BV verbindingen voor de bouw		
Accoord:	Get.: RdK	Getekend volgens NEN-norm	Materiaal:Sendzimir verzinkt
	Datum: 7-3-24		Oppervlakte:
	Versie:		Eenheid: mm
Datum:	Schaal: 1:1		Aantal:
	Tek.nr.: 069080	Art.omschrijving: Muurplaatmontageplaat M12 80	A2
	Atoomweg 2 tel: 0172 52 01 10 fax: 0172 57 17 53 www.gb.nl		